Anwendungen, bei denen die Sicherheit von Personen von der Gerätefunktion abhängt, sind unzulässig!
Applications are inadmissible when safety of persons depends on the function of the device.

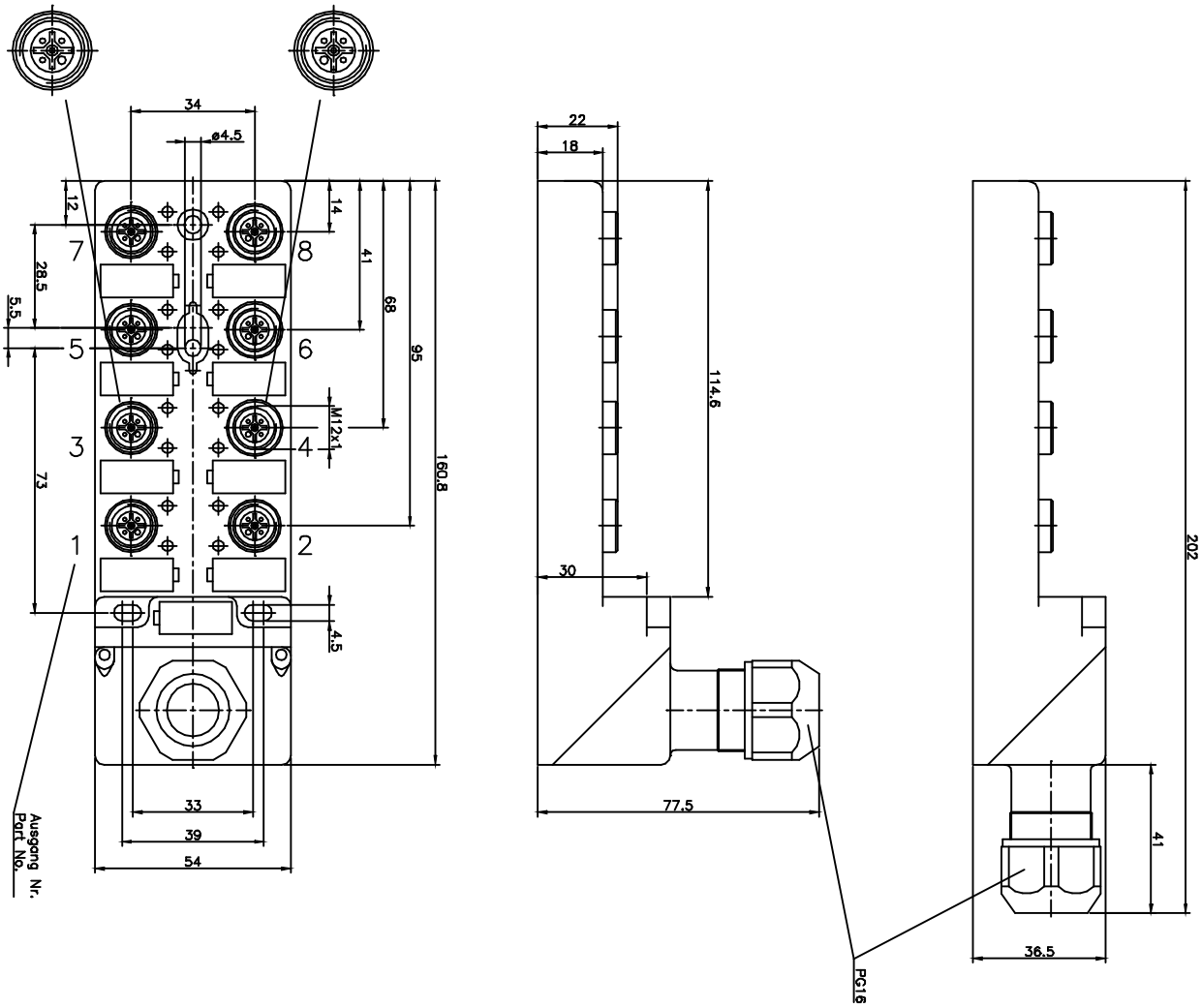

Schutzvermerk nach DIN 34 beachten	(Zul.Abw.) Allgemeintol. nach DIN 3141 nach DIN ISO 2768-m	Oberfläche	Maßstab 1:1	(Gewicht)
	2008 Datum	Name	(Werkstoff,Halbzeug) (Kontrell-Nr.) (Modell-oder Gesenk-Nr.)	
	Bearb. 28.02.	Seifer	(Benennung)	
	Gepr.		Sensorverteiler M12x1 8-fach	
			(Zeichnungsnummer) 83147	
Änderungsindex Datum Name (Urspr.)	Sensitec Microtronic GmbH Kronprinzenstraße 154 D-97980 Katzenthal (0049)(0)7417/94600 www.sensitec.de		(Ers.f.:)	(Ers.d.:)
			Blatt	Bl.